BQ485
USB-RS485 Dönüştürücü
Kullanım Kılavuzu

BQTEK®
OTOMASYON SİSTEMLERİ

Döküman Ver: 1.1.0

İçindekiler

1. BQ485 Hakkında 3
2. Cihaz Özellikleri 3
3. Cihaz Görünümü 4
3.1. USB 4
3.2. RS485 4
3.3. BUSY Led 4
3.4. POWER Led 4
4. Cihaz Boyutları 5
5. Sürücü (Driver) Yüklenmesi 6

1. BQ485 Hakkında

BQ485, harici bir güç kaynağı ve karmaşık ayar işlemi gerektirmeyen USB'den RS485 dönüştürücüsüne sahiptir.

300 Kbps'den 115200 Kbps'ye baud hızını ve veri aktarımının otomatik yön kontrolünü destekler.

BQ485 cihazında windows işletim sistemine sahip makineler için sürücü kurulumuna ihtiyaç duymayan FTDI FT232RL yonga seti kullanılmaktadır.

2. Cihaz Özellikleri

Cihaz Kodu	BQ485
Cihaz İsmi	USB - RS485 Dönüştürücü
USB Konnektör	A Type Erkek
USB Versiyon	USB 2.0
Chipset	FTDI FT232RL
Voltaj İzolasyonu	1000V
Baudrate	300 Kbps - 115200 Kbps
Klemens Tipi	Geçmeli Klemens (3.81mm)
Kutu	Plastik Kutu (75 x 36 x 20 mm)
Güç Gereksinimi	Gerekli Değil

3. Cihaz Görünümü

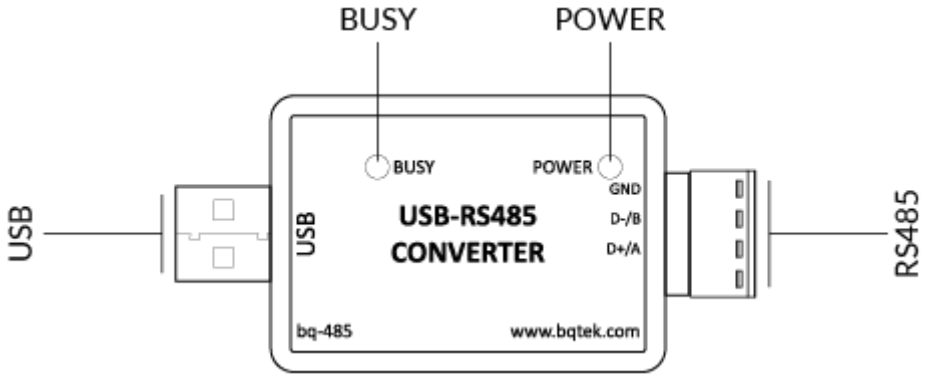

3.1. USB

Cihaz üzerinde USB A Type Erkek konnektör bulunmaktadır. Bu direkt olarak bilgisayara takılabileceği gibi ürün ile birlikte gelen uzatma kablosu da kullanılabilir.

3.2. RS485

Seri port RS485 bağlantı girişidir. Vidalı klemens (3.81mm) ile bağlantı kolay bir şekilde yapılabilir.

3.3. BUSY Led

İletişim olup olmadığını gösterir. Cihaz üzerinden iletişim gerçekleştiği anda yanar.

3.4. POWER Led

Cihazda enerji olup olmadığını gösterir. Bu ışık bilgisayara takıldığı anda yanar.

4. Cihaz Boyutları

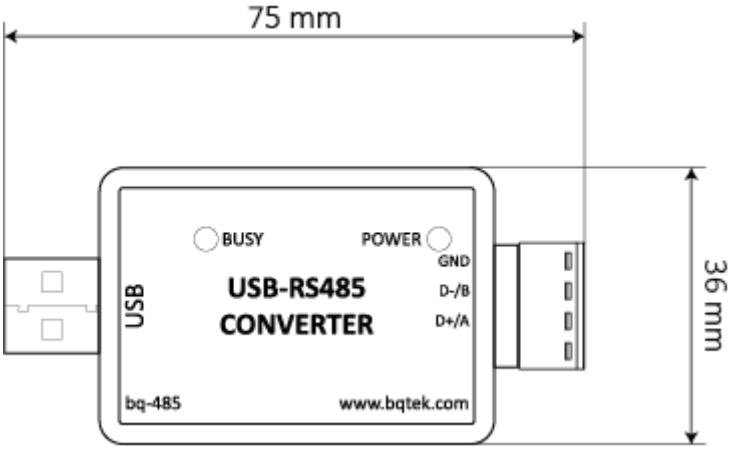

5. Sürücü (Driver) Yüklenmesi

BQ485'i bilgisayarınızın USB bağlantı noktası üzerine takın. Genellikle windows işletim sistemine sahip bilgisayarlar cihazın sürücüsünü otomatik olarak yükler. Windows bilgisayarınızın cihaz sürücüsünü bulup yüklemesi biraz zaman alabilir. Windows sürücüyü otomatik olarak tanımaz ise BQ485 USB-RS485 dönüştürücü için FDTI FT232 sürücüsünü kullanabilirsiniz. Aygıt sürücüsünü www.bqtek.com adresinden indirebilir veya www.ftdichip.com adresinden ek sürücü dosyalarına ulaşabilirsiniz.

Not: www.ftdichip.com adresinden ft232'yi arayarak ek sürücü dosyalarını bulabilirsiniz.

Sürücüyü bilgisayara manuel tanıtmak için "*Denetim Masası\Sistem ve Güvenlik\Sistem*" altındaki "*Aygıt Yöneticisini*" kullanabilirsiniz.
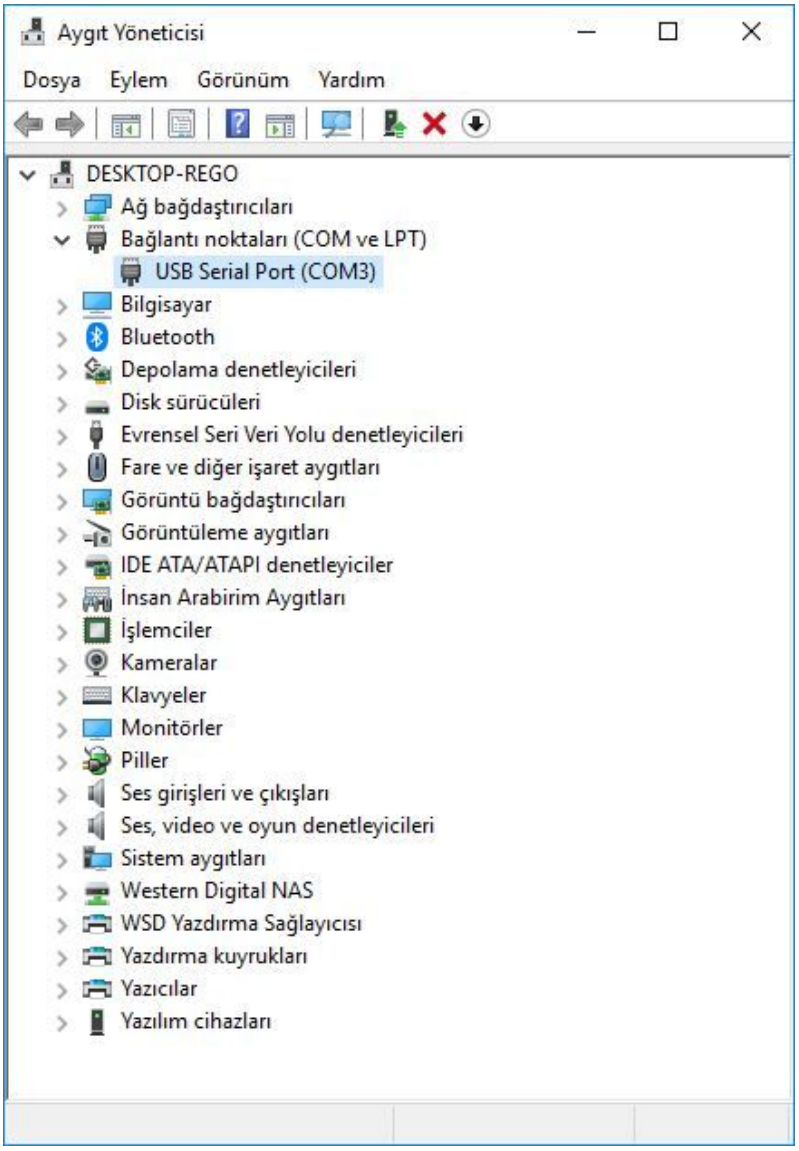
Sürücü kurulumu tamamlandığında, BQ485 dönüştürücüyü bilgisayarınızın cihaz listesinden görebilirsiniz.